VENTOSOL

Produktdatenblatt

Senkrechtmarkise
VS6100
VS6200



Produktmerkmale

- Beschattungsfläche
  VS6100: bis 12 m²
  VS6200: bis 25 m²
- Schutzkasten-Design
  Eckig oder abgerundet
- Dreiteiliger Kasten für einen einfachen Service
- Fallprofil elegant im Kasten integriert, fährt komplett ein
- Tuchführung: Schiene mit ZIP-System, kein Lichtspalt zwischen Tuch und 2-teiliger Führungsschiene
- Optionale Verdunklungsvariante

Masse

- VS6100: Breite min. 66 cm, max. 400 cm
  Ausladung min. 50 cm, max. 300 cm
- VS6200: Breite min. 66 cm, max. 500 cm
  Ausladung min. 75 cm, max. 500 cm

Montageart

- Wandmontage
- Wandmontage mit Abstandshalter
- Leibungsmontage

Windwiderstand

- Beaufort 6 (49.5 km/h)
  Je nach Ausführung und Dimension kann die Windwiderstandsklasse variieren

Antrieb / Steuerung

- Kurbelantrieb
- Motorantrieb
- Motor mit Hinderniserkennung
- Bedienung wahlweise über kabelgebundenen Schalter, Funkfernbedienung, Smart-Home-Systeme (z. B. KNX, TaHoma)
- Optionale Automatik durch Sonnen-, Wind-, Regensensor

Gestellfarben

- STOBAG Classic Colors C10 (RAL 9016), C12 (RAL 9010), C28 (RAL 9006), C30 (RAL 9007), C34 (DB703), C48 (RAL 7022), C50 (RAL 7016), C52 (RAL 9005)
- Optionale Farben: Lifestyle (Matt und Struktur) und Rainbow

Tuch

- Acryl und Oeko Weave
- Soltis Horizon 86
- Soltis Perform 92
- Soltis Blockout B92
- Soltis Veozip
- Screens 1%
- Screens 5%
- Twilight
- Fire

Zertifikate / Awards

CE
EN 13561

Garantie

- 5 Jahre
  Ab Werk 2 Jahre, optional + 3 Jahre durch Garantieverlängerung

Technik (Masse in mm)

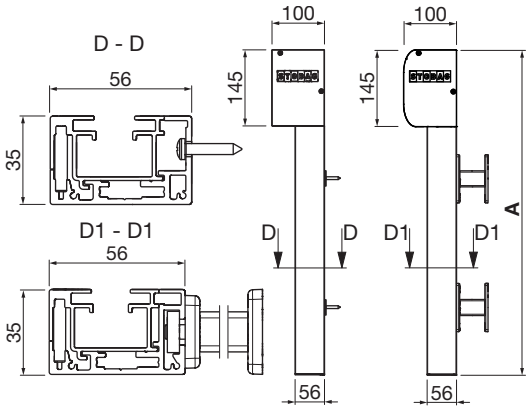

VS6100
Wandmontage

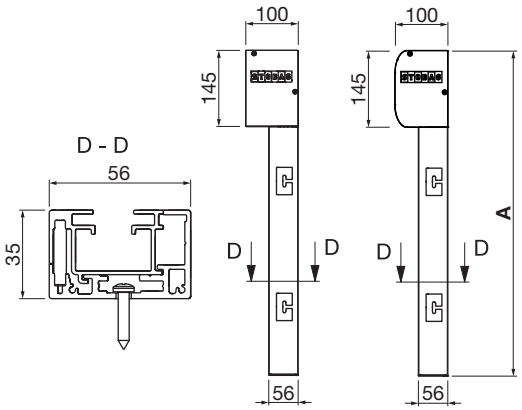

VS6100
Leibungsmontage mit Motor

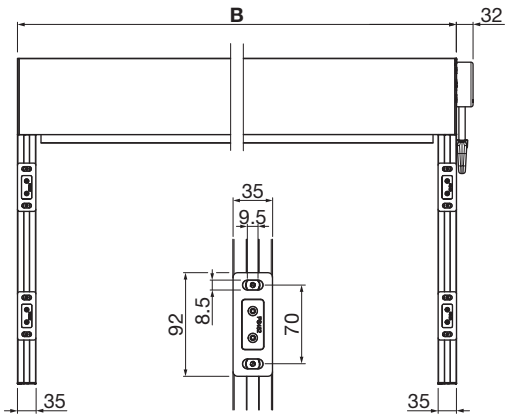

VS6100
Montageplan mit Befestigungshalter

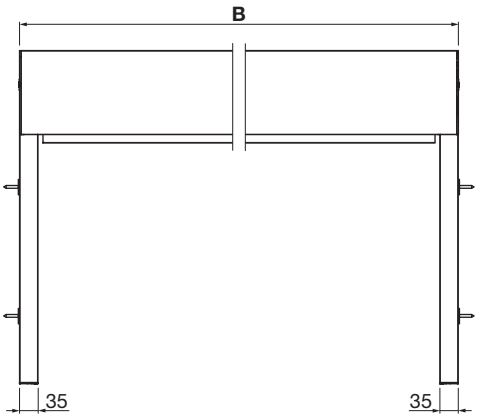

VS6200
Montageplan mit Motor

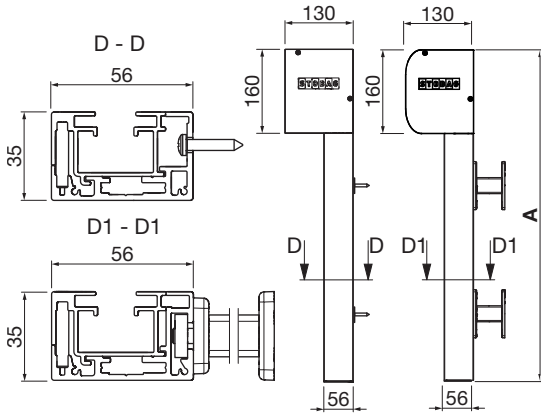

VS6200
Wandmontage

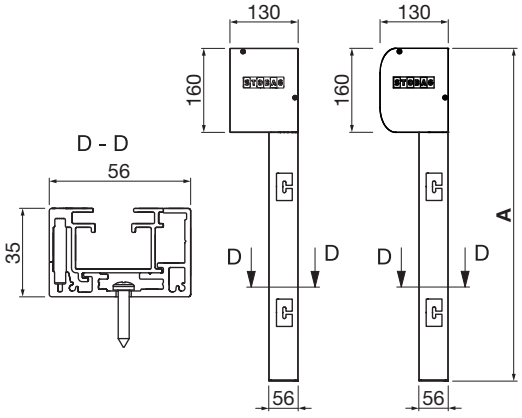

VS6200
Leibungsmontage mit Motor

Digitale Version – 2026-09 – © STOBAG – Änderungen vorbehalten. Je nach Land oder Region können technische Daten, Lieferumfang, Garantiebedingungen, Design und Verfügbarkeit von den Angaben in diesem Dokument abweichen.