SIRO

Seitenbeschattung
SR6000 Flex

Produktdatenblatt



Produktmerkmale

- Seitliches Beschattungssystem
- Auch als Sicht- oder Windschutz einsetzbar
- Anhängbares Kastensystem für verschiedene Einsatzbereiche

Masse

- Breite min. 80 cm, max. 200 cm
- Ausladung min. 100 cm, max. 400 cm

Montageart und Neigung

- Wandmontage
- Deckenmontage

Windwiderstand

- Beaufort 6 (49.5 km/h)
  Je nach Ausführung und Dimension kann die Windwiderstands-klasse variieren

Gestellfarben

- STOBAG Classic Colors C10 (RAL 9016), C12 (RAL 9010), C28 (RAL 9006), C30 (RAL 9007), C34 (DB703), C48 (RAL 7022), C50 (RAL 7016), C52 (RAL 9005)
- Optionale Farben: Lifestyle (Matt und Struktur) und Rainbow

Tuch

- Acryl und Oeko Weave
- Soltis Horizon 86
- Soltis Harmony 88
- Soltis Perform 92
- Screens 1%
- Screens 5%
- Water
- Fire

Zertifikate / Awards

CE
EN 13561

Garantie

- 5 Jahre
  Ab Werk 2 Jahre, optional +3 Jahre durch Garantieverlängerung

Technik (Masse in mm)

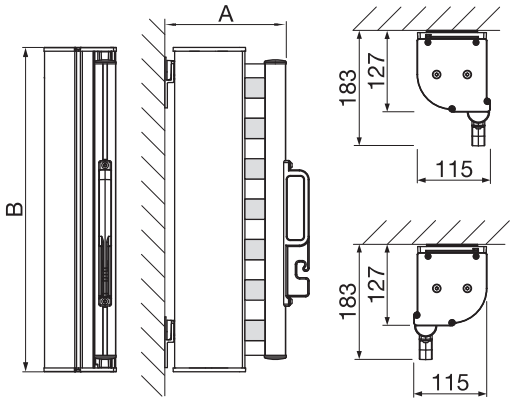

SR6000
Wand- / Deckenmontage

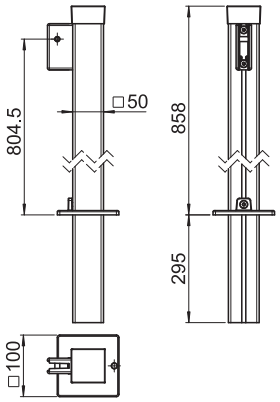

SR6000
SR414/2
Einsteckpfosten

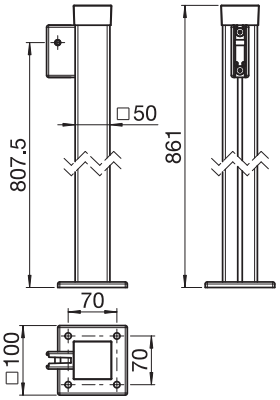

SR6000
SR415/1
Aufschraubpfosten

Digitale Version – 2026-03 – © STOBAG – Änderungen vorbehalten. Je nach Land oder Region können technische Daten, Lieferumfang, Garantiebedingungen, Design und Verfügbarkeit von den Angaben in diesem Dokument abweichen.