ASTANO Soft-Top

Faltmarkise
TR4120

Produktdatenblatt



Produktmerkmale

- Dachsystem mit Faltmarkise
- Integrierter Wasserablauf
- Optionales Schutzdach
- Optional integrierbare Beleuchtung

Masse

- Breite min. 200 cm, max. 500 cm
- Ausladung min. 200 cm, max. 600 cm

Montageart und Neigung

- Wandmontage, 0° Neigung
- Deckenmontage, 0° Neigung

Windwiderstand

- Beaufort 7 (61.5 km/h)

Antrieb / Steuerung

- Motorantrieb
- Bedienung wahlweise über kabelgebundenen Schalter, Funkfernbedienung, Smart-Home-Systeme (z.B. KNX, TaHoma)
- Optionale Automatik durch Sonnen-, Wind-, Regensensor

Gestellfarben

- STOBAG Classic Colors C10 (RAL 9016), C12 (RAL 9010), C28 (RAL 9006), C30 (RAL 9007), C34 (DB703), C48 (RAL 7022), C50 (RAL 7016), C52 (RAL 9005)
- Schutzdach wahlweise in grau C28 (RAL 9006), weiss C12 (RAL 9010), schwarz C52 (RAL 9005)
- Optional Farben gemäss der STOBAG LIFESTYLE- oder RAINBOW-Color Farbpalette

Tuch

- Faltmarkise: Resistant, Resistant Blockout, Soltis W96
- Die Einsatzmöglichkeiten ergeben sich aus der spezifischen Produktkonfiguration

Beleuchtung

- Optional LED-Strips-Beleuchtung am Wasserkanal mit Dimmfunktion
- Optional wahlweise Strips Farbtemepratur 3500 K und Lichtstrom 960 lm oder Tunable White Farbtemperatur 2800 – 3200 K und Lichtstrom 400 lm

Zertifikate / Awards

CE
EN 13561

Garantie

- 5 Jahre
  Ab Werk 2 Jahre, optional + 3 Jahre durch Garantieverlängerung

Technik (Masse in mm)

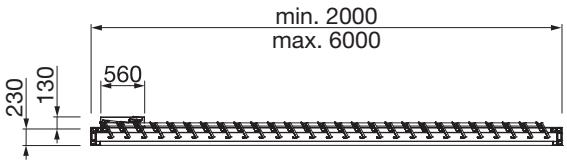

TR4120
Seitenansicht

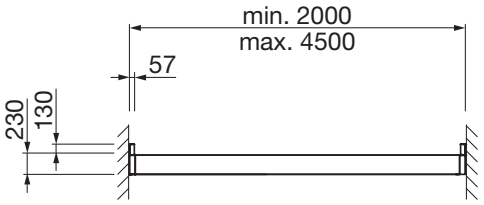

TR4120
Frontansicht

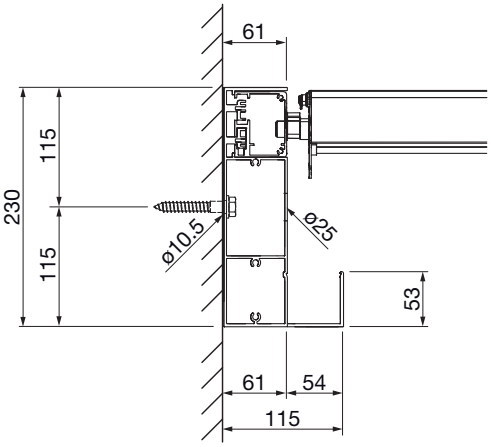

TR4120
Schnitt Trägerprofil
(Leibungsmontage)

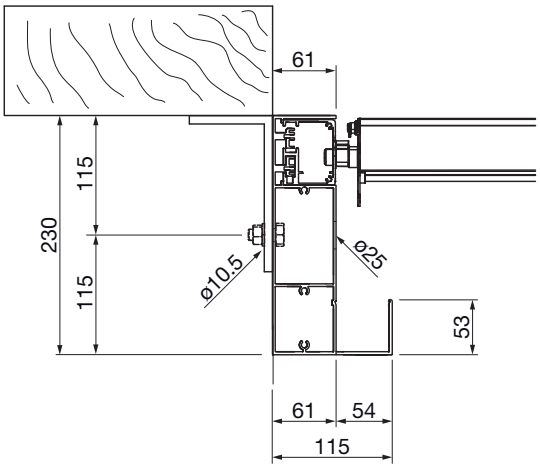

TR4120
Schnitt Trägerprofil
mit TP333 Deckenmontagewinkel

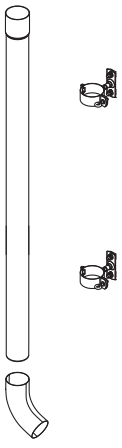

TR4120
Wasserablauf W1

Digitale Version – 2026-03 – © STOBAG – Änderungen vorbehalten. Je nach Land oder Region können technische Daten, Lieferumfang, Garantiebedingungen, Design und Verfügbarkeit von den Angaben in diesem Dokument abweichen.