ASTANO Hard-Top

Lammellendach
TR4520

Produktdatenblatt



Produktmerkmale

- Dachsystem mit Aluminium-Lamellen
- Lamellen drehbar bis 115°
- Integrierter Wasserablauf
- Optional integrierbare Beleuchtung

Masse

- Breite min. 200 cm, max. 600 cm, ab 450.1 cm Breite mit 2 Dachmodulen
- Ausladung min. 200 cm, max. 600 cm

Montageart und Neigung

- Einbau / Leibung, 0° Neigung

Dachlast

- 120 kg/m² bei einer Grösse von 4 × 6 Meter

Windwiderstand

- Bei geschlossenen Lamellen bis zu 150 km/h, geöffnet Beaufort 7 (61.5 km/h)

Antrieb / Steuerung

- Motorantrieb
- Bedienung wahlweise über kabelgebundenen Schalter, Funkfernbedienung, Smart-Home-Systeme (z.B. KNX, TaHoma)
- Optionale Automatik durch Sonnen-, Wind-, Regensensor

Gestellfarben

- STOBAG Classic Colors C10 (RAL 9016), C12 (RAL 9010), C28 (RAL 9006), C30 (RAL 9007), C34 (DB703), C48 (RAL 7022), C50 (RAL 7016), C52 (RAL 9005)
- Optional Farben gemäss der STOBAG LIFESTYLE- oder RAINBOW-Color Farbpalette

Beleuchtung

- Optionale LED Strips mit Dimmfunktion wahlweise in Lamellen und / oder am Wasserkanal
- Farbtemperatur: 3500 K
- Lichtstrom: 960 lm

Zertifikate / Awards

CE
EN 13561

Garantie

- 5 Jahre
  Ab Werk 2 Jahre, optional + 3 Jahre durch Garantieverlängerung

Technik (Masse in mm)

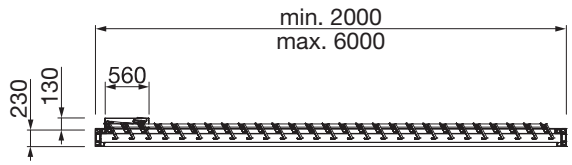

TR4520
Seitenansicht

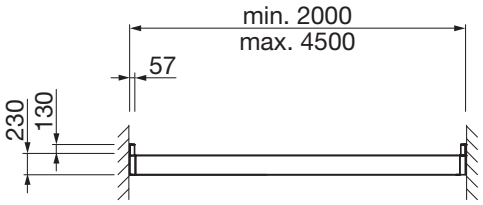

TR4520
Frontansicht
1 Dachmodul

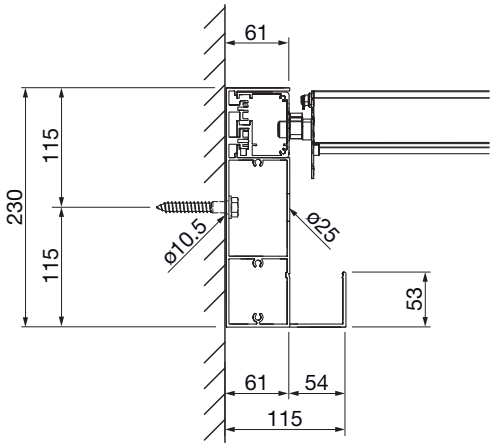

TR4520
Schnitt Trägerprofil
(Leibungsmontage)

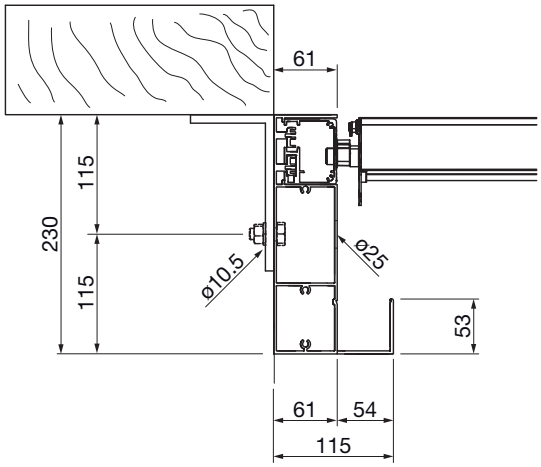

TR4520
Schnitt Trägerprofil
mit TP333 Deckenmontagewinkel

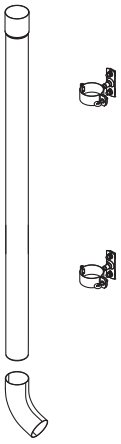

TR4520
Wasserablauf W1

Digitale Version – 2026-03 – © STOBAG – Änderungen vorbehalten. Je nach Land oder Region können technische Daten, Lieferumfang, Garantiebedingungen, Design und Verfügbarkeit von den Angaben in diesem Dokument abweichen.