Overzichtschema: Voor de elektricie

BAVONA / ASTANO: Aansluiting aandrijving 24VDC lamellendak

Premium Swiss Quality

*Met deze documentenversie verliezen alle eerdere versies hun geldigheid. STOBAG streeft ernaar deze documentatie continu te verbeteren. Voor eventueel toch aanwezige fouten en hun effect kan geen aansprakelijkheid aanvaard worden.

Vóór de montage moeten de voorschriften worden doorgelezen. De gegevens en aanwijzingen moeten in acht genomen worden ter vermijding van gevaren en schade.

De lamellen worden via de elektrocilinder geopend en gesloten. Ze kunnen via een externe schakelaar of draadloos bediend worden.

Aansluitmogelijkheid: Externe schakelaar open/dicht of draadloos RTS

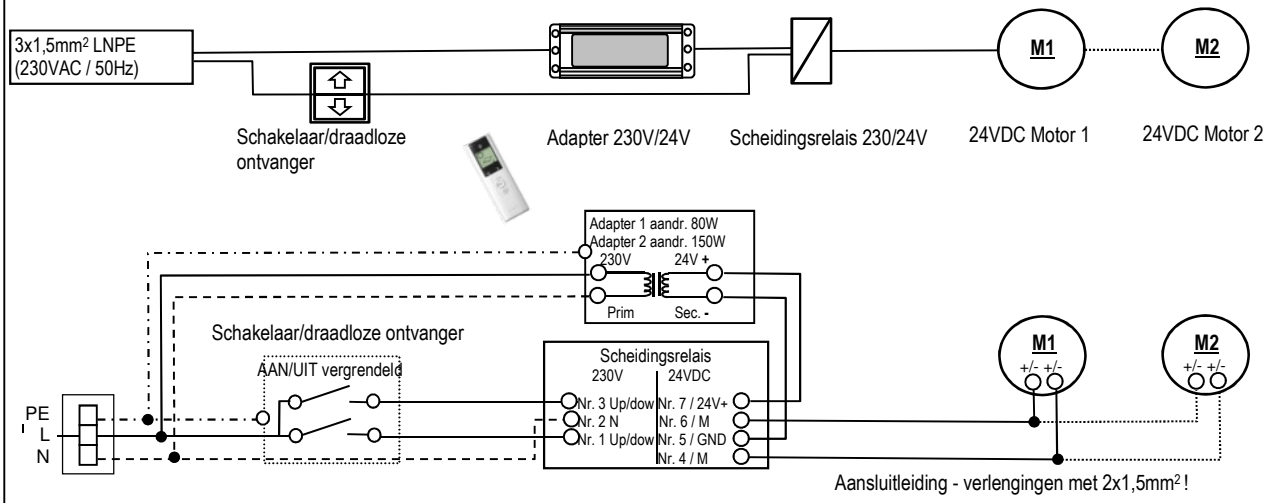

Belangrijk:

- **Voor 1 aandrijving adapter 80W, voor twee aandrijvingen parallel adapter 150W nodig.**
- **Draairichting OPEN/DICHT in combinatie met sensoriek in acht nemen. Windbescherming!**
- **Wordt de tweepolige motoren-aansluitleiding verlengd, dan moet een diameter van 2 x 1,5mm² worden gebruikt.**

Veiligheidsinstructies:

- Controleer onmiddellijk na het uitpakken het materiaal op beschadigingen.
- Als het waarschijnlijk is dat een werking zonder gevaar niet gegarandeerd kan worden, moet de verlichting onmiddellijk buiten gebruik worden gesteld en tegen onbedoelde werking beveiligd worden.
- De elektrische installatie ter plaatse dient te worden uitgevoerd door erkende elektromonteurs.
- Elektrische aansluitingen zo uitvoeren dat ze op ieder willekeurig moment **toegankelijk blijven en uitgeschakeld kunnen worden**.
- Bedradingswerkzaamheden in spanningsloze toestand uitvoeren.
- De aangegeven beschermingsklasse is alleen gegarandeerd bij een intacte en volledige behuizing.
- De plaatselijke voorschriften moeten in acht worden genomen.
- Eventuele verwijdering volgens de geldende wettelijke bepalingen.