Connexion Somfy Moteurs

Somfy Orea RTS | Somfy Sunea io

Somfy Orea RTS | Somfy Sunea io

Connexion avec Hirschmann STAK – STAS3

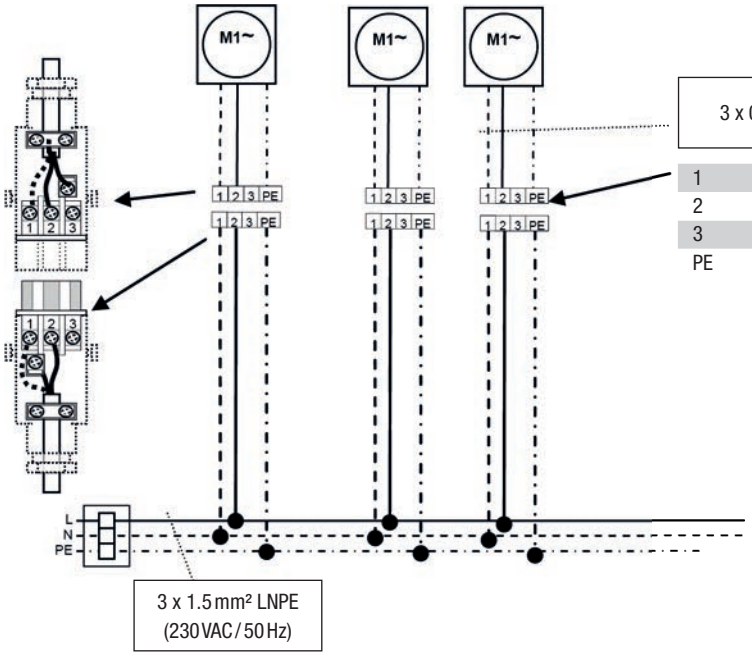

3 x 0.75 mm²

1	bleu	neutre
2	brun	phase
3		
PE	jaune / vert	terre

Somfy Orea RTS | Somfy Sunea io

Connexion sans Hirschmann STAK – STAS3

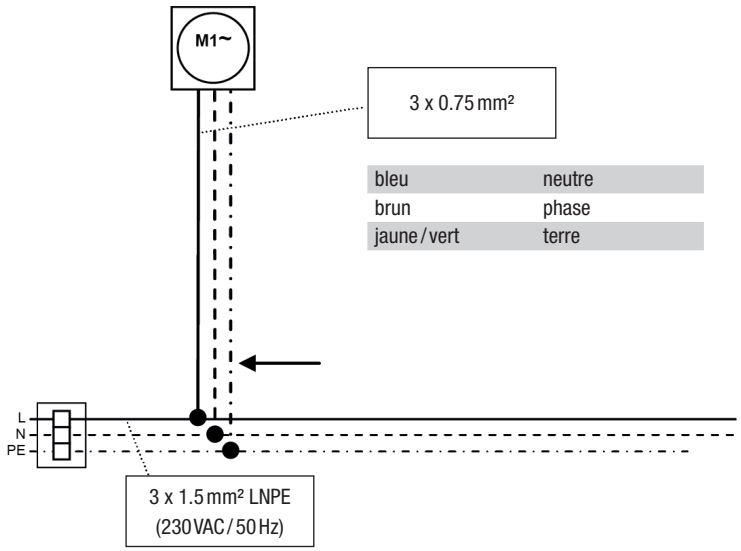

3 x 0.75 mm²

bleu	neutre
brun	phase
jaune / vert	terre

Connexion Somfy Moteurs

Somfy Orea WT | Somfy LT

Somfy Orea WT

Connexion avec Hirschmann STAK – STAS3 / en max. 3 moteurs en parallèle

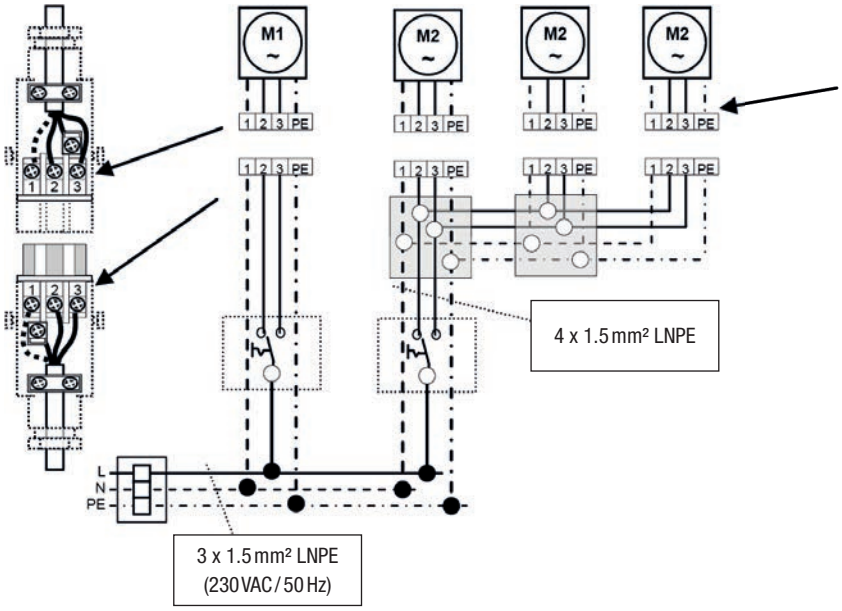

1	bleu	neutre
2	noir	haut ou bas
3	brun	haut ou bas
PE	jaune / vert	terre

Somfy LT

Connexion avec Hirschmann STAK – STAS3

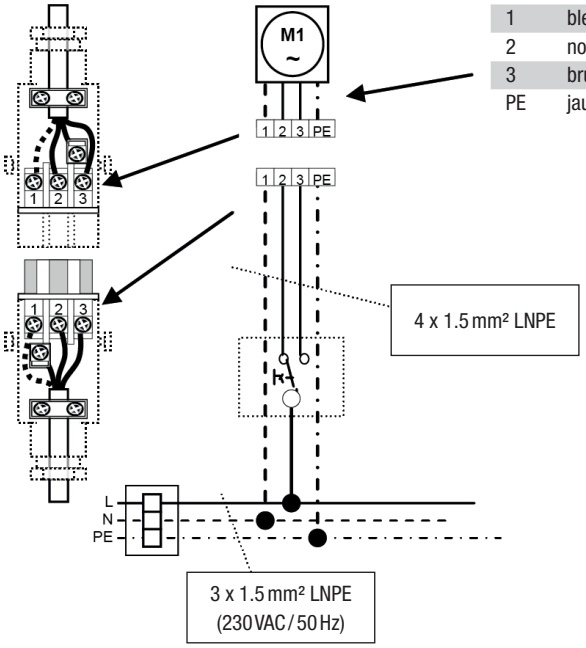

1	bleu	neutre
2	noir	haut ou bas
3	brun	haut ou bas
PE	jaune / vert	terre

Connexion Somfy Moteurs

Consignes de sécurité

- Si on estime que le fonctionnement sûr n'est pas garanti, l'appareil doit être mis hors service immédiatement et protégé contre toute mise en service par inadvertance.
- L'installation électrique sur le site doit être confiée à des installateurs-électriciens agréés.
- Réaliser les raccordements électriques de sorte à ce qu'ils restent **accessibles et puissent être coupés** à tout moment.
- Réaliser les travaux de câblage hors tension.
- La classe de protection ne vaut que pour un boîtier intact et entier.
- Les dispositions locales doivent être respectées